NOTLAR:
1) NOZUL YUVA DETAY BOYU = NOZUL BOYU + TERMAL UZAMA
2) TERMAL UZAMA = NOZUL BOYU x ÇALI ŞMA SICAKLIĞI(°C)x 0,0000125
3) GATE ÇAPININ ÖLÇÜSÜ MALZEME C İNSİ VE GRAMAJINA GÖRE DEĞİŞKENLİK GÖSTERİR,
KRİTERLERİNİZE UYAN ÖLÇÜYÜ İNTERNET SİTEMİZDEKİ GATE TABLOSUNDAN ÖĞRENEBİLİRSİNİZ.
4) Tüm Keskin köşelere R0.2 Kırınız

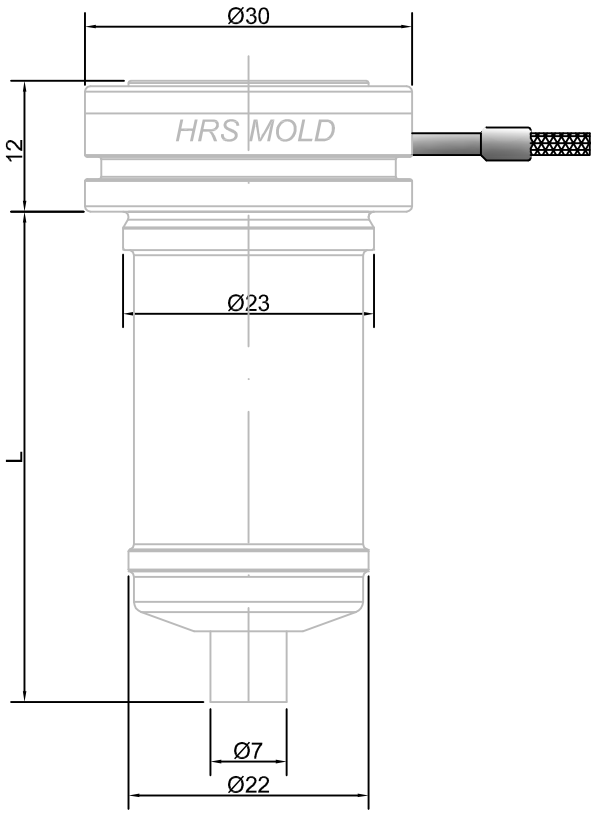

Nozzle Detayı

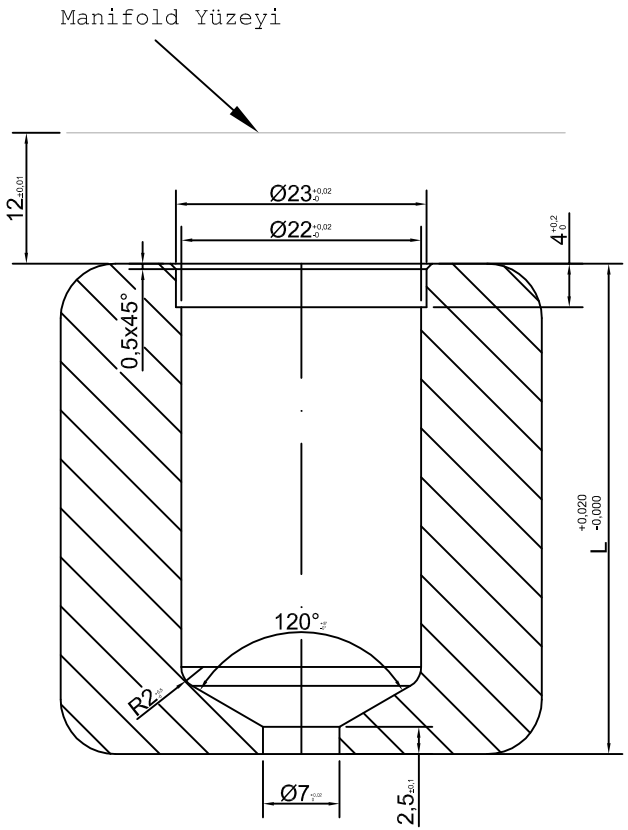

Yuva Detayı

MB L (BOY)
45
55
65
75
85

Kapasite

Hammadde	gr
Kolay	50
Orta	35
Zor	25

D				Malzeme		Tarih	09.03.2010	Kağıt Ölç.	Resim Adı
C				Sertlik		Çizen		A4	MonoBlock 23 D TIPI YUVA
B				Ölçek		Kontrol			
A				Ölçü Birimi	milimetre(mm)	Onay		HRS MOLD Hot Runner Systems & Mold	Rev.
Rev.	Revizyon Açıklaması	Rev. Eden	Rev. Tarihi	Resmin Yayınlanma Tarihi: 09.01.2011					