NOTLAR:
1) NOZUL YUVA DETAY BOYU = NOZUL BOYU + TERMAL UZAMA
2) TERMAL UZAMA = NOZUL BOYU x ÇALIŞMA SICAKLIĞI(°C)x 0,0000125
3) GATE ÇAPININ ÖLÇÜSÜ MALZEME CİNSİ VE GRAMAJINA GÖRE DEĞİŞKENLİK GÖSTERİR,
KRİTERLERİNİZE UYAN ÖLÇÜYÜ İNTERNET SİTEMİZDEKİ GATE TABLOSUNDAN ÖĞRENEBİLİRSİNİZ.
4) Tüm Keskin köşelere R0.2 Kırınız

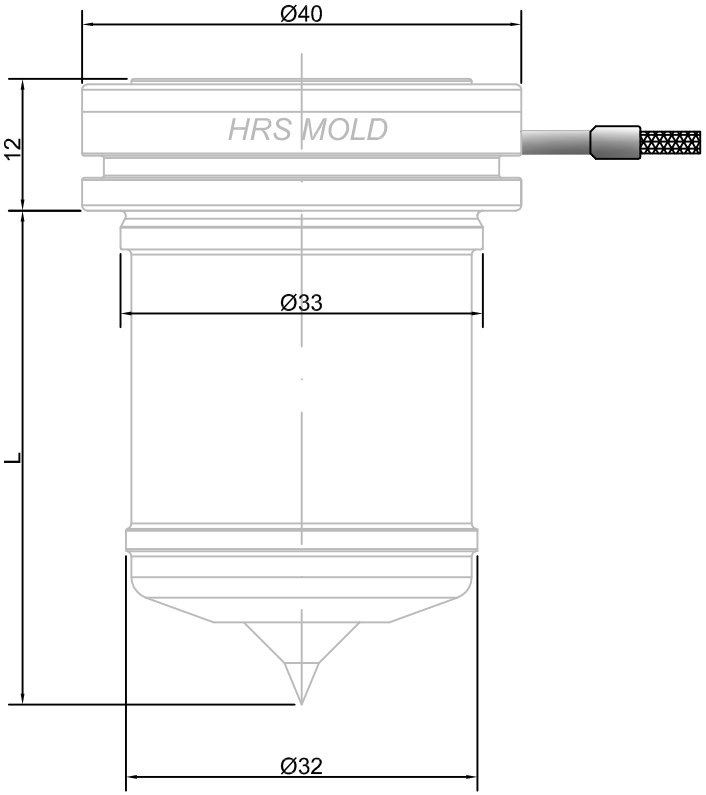

Nozzle Detayı

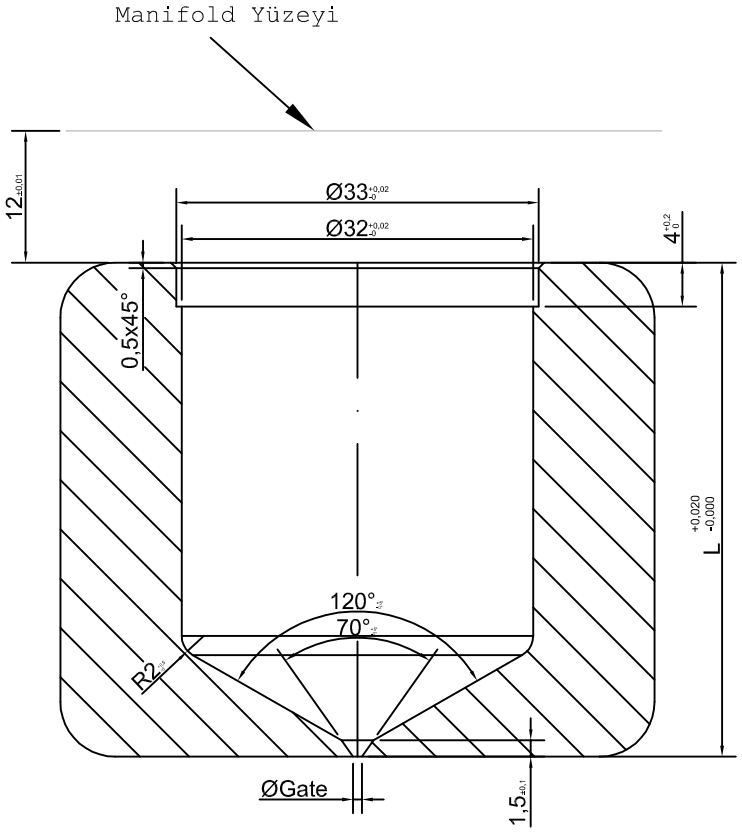

Yuva Detayı

MB L (BOY)
45
55
65
75
85
100

Kapasite

Hammadde	gr
Kolay	700
Orta	500
Zor	300

D				Malzeme		Tarih	09.03.2010	Kağıt Ölç.	Resim Adı
C				Sertlik		Çizen		A4	MonoBlock 33 A TIPI YUVA
B				Ölçek		Kontrol			
A				Ölçü Birimi	milimetre(mm)	Onay		HRS MOLD Hot Runner Systems & Mold	Rev.
Rev.	Revizyon Açıklaması	Rev. Eden	Rev. Tarihi	Resmin Yayınlanma Tarihi: 09.01.2011					