NOTLAR:
1) NOZUL YUVA DETAY BOYU = NOZUL BOYU + TERMAL UZAMA
2) TERMAL UZAMA = NOZUL BOYU x ÇALI ŞMA SICAKLIĞI(°C)x 0,0000125
3) GATE ÇAPININ ÖLÇÜSÜ MALZEME C İNSİ VE GRAMAJINA GÖRE DEĞİŞKENLİK GÖSTERİR,
KRİTERLERİNİZE UYAN ÖLÇÜYÜ İNTERNET SİTEMİZDEKİ GATE TABLOSUNDAN ÖĞRENEBİLİRSİNİZ.
4) Tüm Keskin köşelere R0.2 Kırınız

MM L (BOY)
45
55
65
75
85
100

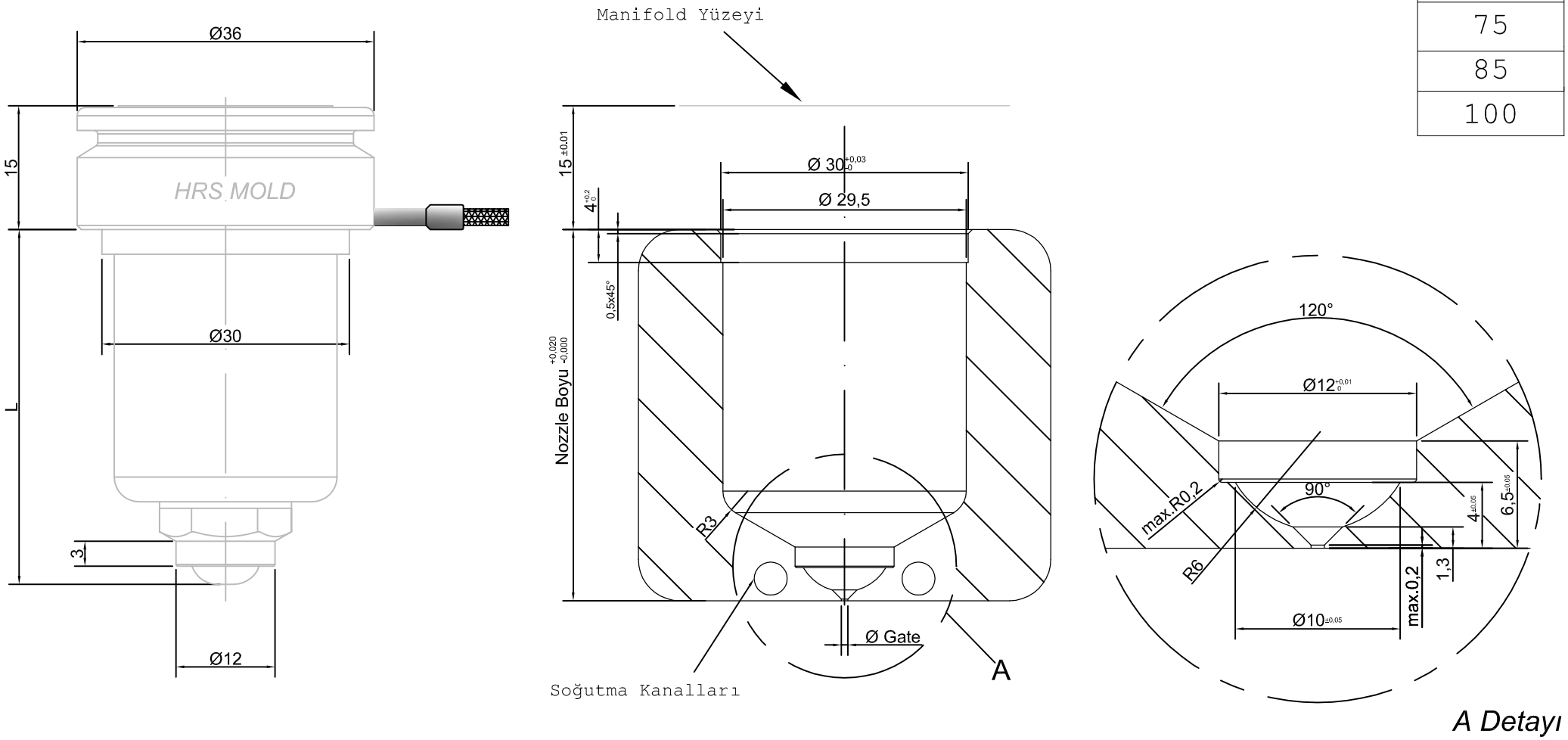

D				Malzeme		Tarih	09.03.2010	Kağıt Ölç.	Resim Adı
C				Sertlik		Çizen		A4	MultiMaster 30 C TIPI YUVA
B				Ölçek		Kontrol			
A				Ölçü Birimi	milimetre(mm)	Onay		HRS MOLD Hot Runner Systems & Mold	Rev.
Rev.	Revizyon Açıklaması	Rev. Eden	Rev. Tarihi	Resmin Yayınlanma Tarihi: 09.01.2011					